ECO LINE

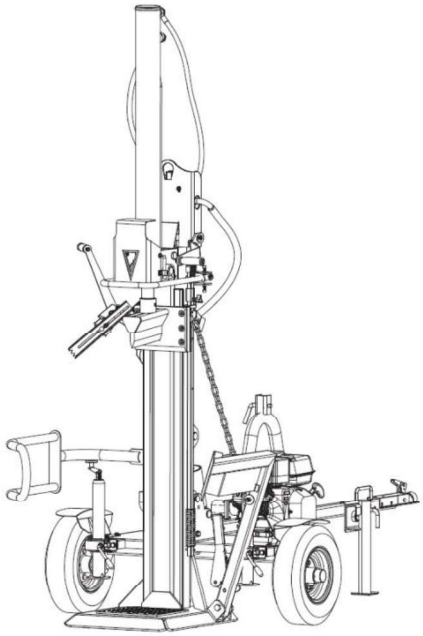

Hydraulischer Holzspalter mit Fahrgestell

BEDIENUNGSANLEITUNG

MODELLNUMMER: ☐ 65786

SERIENNUMMER:

Modell- sowie Seriennummer finden Sie auf dem Typenschild. Vermerken Sie diese an einem sicheren Ort für die Zukunft.

Zu Ihrer Sicherheit

Lesen und verstehen Sie die Bedienungsanleitung vor dem Arbeiten mit der Maschine

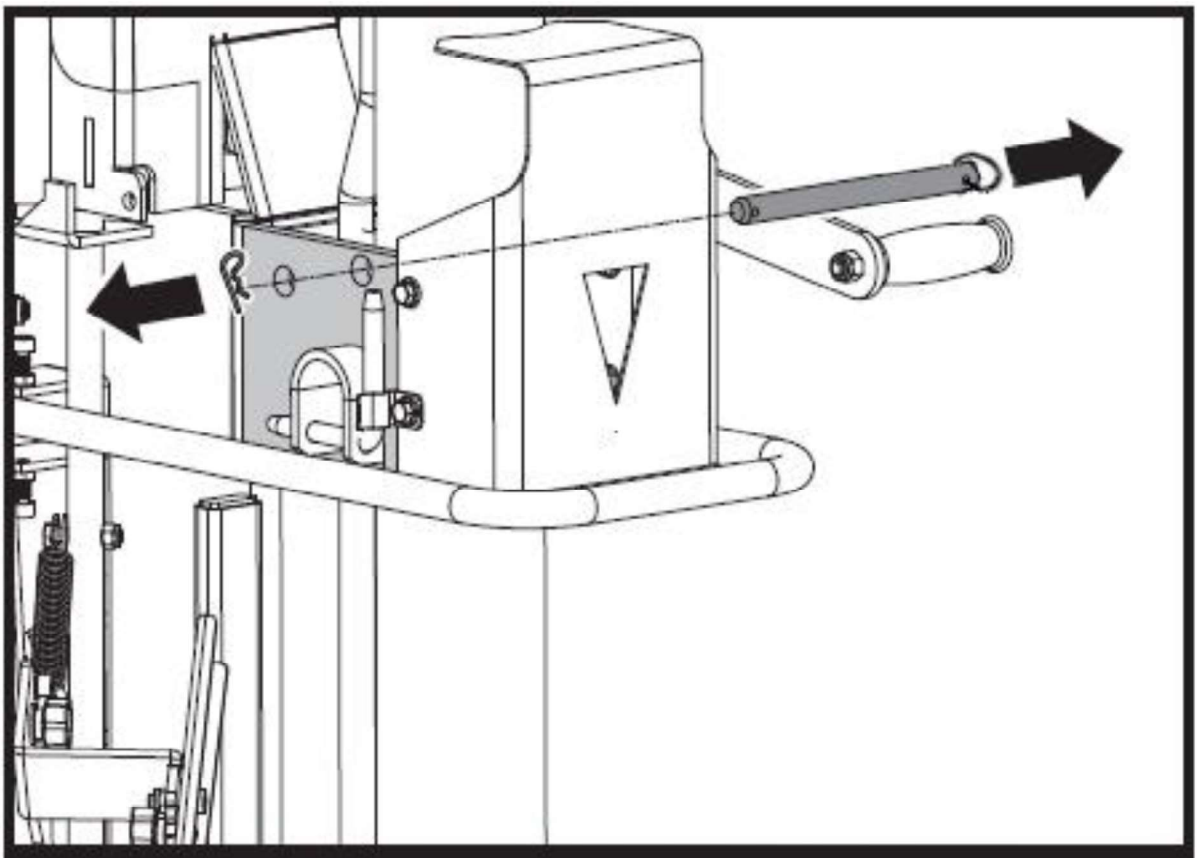

Ziehen Sie den Bolzen vor jedem Ausfahren des Hubzylinders in die Arbeitsposition.
Stecken Sie den Bolzen nach jedem Einfahren in die Transportstellung wieder ein.
Ein Nichtbeachten kann zu erheblichen Schäden an der Maschine führen!

Inhaltsverzeichnis

- Einleitung
- Sicherheitshinweise
- Lieferumfang
- Montage
- Bedienung
- Wartung
- Lagerung
- Problembehandlung

Einleitung

Ihr neuer ECO LINE Holzspalter wird Ihre Erwartungen übertreffen. Er wird nach strengen Qualitätsstandards produziert und überzeugt durch einfache und sichere Handhabung. Mit geringem Serviceaufwand werden Sie an dieser Maschine lange Freude haben.

Lesen Sie sorgsam die Bedienungsanleitung vor Gebrauch der Maschine. Legen Sie ein besonderes Augenmerk auf die Hinweise und Warnungen.

Ökologisches

Recyceln Sie Materialien, wie Verpackungen, statt diese zu verschwenden. Achten Sie dabei auf die getrennte Entsorgung.

Symbolik

An mehreren Stellen der Maschine können Sie Symbole erkennen, unter anderem auf dem Typenschild. Diese sind wichtig für relevante Informationen und die korrekte Verwendung des Produktes. Im Folgenden finden Sie die Erklärung:

Lesen Sie die Bedienungsanleitung sorgfältig durch.

Tragen Sie Sicherheitsschuhe!

Tragen Sie Sicherheitshandschuhe!

Tragen Sie eine Schutzbrille!
Tragen Sie einen Gehörschutz!

Halten Sie den Arbeitsbereich aufgeräumt! Unordnung kann in Unfällen resultieren.

Fassen Sie keine heißen Bauteile an. Verbrennungen können die Folge sein.

Das Entfernen oder Manipulieren der Sicherheitsvorrichtungen ist strengstens untersagt.

Vermeiden Sie zu rauchen oder offene Flammen.

Entsorgen Sie das Altöl wie vorgeschrieben.

Gefahr! Halten Sie Abstand zu beweglichen Teilen!

Entfernen Sie verklemmtes Spaltgut nicht mit den Händen.

Vorsicht vor Splittern oder anderen fliegenden Objekten.

Bevor Sie mit der Reparatur oder Wartung beginnen, schalten Sie den Motor ab.

Vermeiden Sie Verletzungen durch die Bewegungen der Spaltklinge.

Halten Sie andere Personen von dem Arbeitsbereich fern.

Transportieren Sie die Maschine nicht mit aufgelegtem Spaltgut.

Sicherheit

Generelle Sicherheitsregeln

Lernen Sie die Maschine kennen
Lesen und verstehen Sie die Bedienungsanleitung inklusive aller Aufkleber der Maschine. Beachten Sie den Anwendungsbereich, die Beschränkungen, sowie die möglichen Gefahrenquellen.

Drogen, Alkohol und Medikamente
Betreiben Sie das Gerät nicht, solange Sie unter dem Einfluss von Alkohol, Drogen oder Medikamente die Ihr Bewusstsein beeinflussen stehen.

Vermeiden Sie gefährliche Situationen
Stellen Sie das Gerät auf eine gerade, trockene Fläche. Platzieren Sie die Maschine nie auf rutschigem, nassem, matschigem oder vereistem Boden. Die gewählte Fläche sollte frei von hohem Gras, Dickicht oder anderen Störfaktoren sein. Es sollte genug Platz vorhanden sein, um die Maschine sicher zu bedienen. Halten Sie den Arbeitsbereich immer sauber und beleuchten Sie ihn ausreichend. Ein unordentlicher Arbeitsplatz begünstigt Unfälle. Um ein stolpern zu vermeiden, räumen Sie Werkzeug, Stämme und anderes Material immer aus dem Arbeitsbereich. Setzen Sie den Holzspalter nicht in Nässe, Regen oder starker Luftfeuchtigkeit ein. Nutzen Sie den Holzspalter nicht in Arealen in denen Lackdämpfe, Lösungsmittel oder andere entflammbaren Flüssigkeiten sowie Gase, eine Gefahr darstellen.

Inspizieren Sie Ihren Holzspalter
Überprüfen Sie vor Gebrauch ihren Holzspalter auf beschädigte oder fehlende Teile. Stellen Sie sicher, dass alle Schrauben etc. festgezogen sind. Achten Sie darauf, dass alle Schraubenschlüssel und andere Werkzeuge von der Arbeitsfläche verschwinden, bevor der Holzspalter bedient wird. Kontrollieren Sie vor jeder Nutzung, ob die Maschine mit ausreichend Öl versorgt ist. Nutzen Sie das Gerät nicht, wenn es sich in einem schlechten oder reparaturbedürftigen Zustand befindet. Testen Sie vor jeder Benutzung die Notabschaltung.

Tragen Sie angemessene Arbeitskleidung
Tragen Sie keine unpassende Kleidung. Legen Sie Schmuck, Armbanduhren, Ringe etc. ab. Tragen Sie zu Ihrer eigenen Sicherheit geeignete Arbeitshandschuhe und rutschfeste Schuhe. Binden Sie langes Haar zusammen und verstecken Sie es unter einem angemessenen Haarschutz, damit es sich nicht im Holzspalter verfängt.

Schützen Sie Ihre Augen und Ihr Gesicht
Ihre Augen sind durch umherfliegende Holzstücke und Späne gefährdet - Schwere Augenverletzungen sind die Folge. Tragen Sie daher immer eine Schutzbrille während der Arbeit. Gewöhnliche Brillen bieten nicht ausreichend Schutz.
Stellen Sie den Holzspalter nicht auf den Boden, während des Arbeitens, da Sie sich sonst gefährlich nah und ungünstig über den Holzspalter lehnen oder
hocken müssten. Ihr Gesicht könnte so von zerberstenden Holzstücken, und Splittern verletzt werden. Der Holzspalter sollte sich zu

Ihrer eigenen Sicherheit immer auf einer angemessenen Arbeitshöhe befinden

Vermeidung von Feuer
Verzichten Sie auf das Rauchen oder offene Flammen, während Sie den Holzspalter bedienen oder betanken. Betreiben Sie den Holzspalter nicht in der Nähe von Feuer oder Funken. Öl ist entflammbar und kann explodieren.

Unbefugte Personen fernhalten
Der Holzspalter darf immer nur von einer Person bedient werden. Halten Sie Abstand zu anderen Personen, Kindern und Tieren, vor allem wenn der Holzspalter in Betrieb ist. Der Nutzer sollte sich immer im sicheren Arbeitsbereich wie im Handbuch beschrieben aufhalten. Greifen Sie niemals auf die Hilfe von anderen Personen zurück, um ein eingeklemmtes Holzstück aus dem Holzspalter zu befreien! Einem Jugendlichen unter 16 Jahren ist es untersagt die Maschine zu verwenden. Unter 18 Jahren sind die entsprechende Kenntnis sowie die Aufsicht eines Erwachsenen Voraussetzung.

Voraussetzungen des zu spaltenden Holzes
Stellen Sie sicher, dass keine Nägel oder andere Fremdkörper im Holz vorhanden sind. Achten Sie darauf das beide Enden flach geschnitten sind, um ein wegrutschen des Stammes unter Last zu verhindern. Äste und Zweige müssen vorher entfernt werden.

Lassen Sie Vorsicht walten
Stehen Sie immer sicher und fest. Stellen Sie sich nicht auf den Holzspalter. Sie können sich verletzten, wenn dieser daraufhin kippt oder Sie gegen die Spaltklinge kommen. Verstauen Sie keine Gegenstände über oder neben dem Holzspalter, wodurch andere Personen über den Holzspalter versuchen daran zu gelangen.

Vermeiden Sie Verletzungen durch Unachtsamkeit
Bewegen oder greifen Sie sich nicht über die Spaltfläche, während Sie mit dem Gerät arbeiten. Stapeln Sie die zu spaltenden Stämme nie in einer Art und Weise, durch die Sie zum Erreichen über den Holzspalter greifen müssen. Nutzen Sie nur Ihre Hände für die Bedienhebel. Das Benutzen der Füße, des Knies, eines Seils oder anderen verlängernden Objekten und Umbauten ist strengstens untersagt. Beobachten Sie die Bewegungen des Holzschiebers sehr aufmerksam. Versuchen Sie nicht, ein neues Holzstück mit den Händen einzulegen, während sich die Spaltklinge noch bewegt. Halten Sie stets die Hände fern von allen beweglichen Teilen! Versuchen Sie nicht zwei Stämme übereinander zu spalten.

Schützen Sie Ihre Hände
Halten Sie ihre Hände fern von aufgesplitterten oder gerissenen Holzstücken, diese Öffnungen im Holz können sich ruckartig schließen und Ihre Hände stark verletzen. Entfernen Sie verklemmtes Holz nicht mit Ihren Händen.

Üben Sie keine Gewalt auf den Holzspalter aus
Der Holzspalter ist so entworfen worden, dass er für seinen Einsatz optimal funktioniert. Er sollte nur für die vorgesehenen Zwecke verwendet werden. Versuchen Sie niemals, Baumstämme oder Holzstücke zu spalten, die die in der Tabelle angegebenen Durchmesser- und Längenmaße überschreiten, andernfalls drohen Beschädigungen des Holzspalters. Zweckentfremden Sie den Holzspalter nicht.

Motor abschalten
Schalten Sie den Motor ab, wenn der Spalter nicht in Gebrauch ist, Sie eine Wartung durchführen, die Maschine reinigen, Bauteile austauschen oder Einstellungen vornehmen. Konsultieren Sie die technische Anleitung vor dem Service.

Warten Sie sorgfältig Ihre Maschine
Vor dem Säubern, Reparieren, Inspizieren oder Einstellen, schalten Sie die Maschine ab und vergewissern Sie sich das alle Komponenten gestoppt haben. Reinigen Sie die Maschine nach jedem Einsatz. Halten Sie das Gerät sauber für die beste und sicherste Arbeitsleistung. Folgen Sie der Anleitung für die Schmierung. Prüfen Sie vor der Verwendung alle Hydraulikdichtungen, -schläuche und -verbindungen auf Undichtigkeit. Die Bedienhebel müssen jederzeit sauber, trocken und frei von Fett und Öl gehalten werden.

Schützen Sie die Umwelt
Entsorgen Sie gebrauchtes Öl nur an dafür vorgesehenen Sammelstellen. Schütten Sie es niemals in einen Abfluss, auf den Boden oder in Wasser.

Halten Sie Kinder von dem Gerät fern
Schließen Sie den Aufbewahrungsort ab. Verstauen Sie Ihn an einem sicheren Ort, der für Kinder und andere unbefugte Personen unzugänglich ist.

Auf eine Notsituation vorbereitet sein
Halten Sie immer einen Feuerlöscher und ein Erste-Hilfe Set bereit. Nehmen Sie immer ein Telefon für den Notfall mit.

Technische Daten

Modellnummer		65786
Motor		196 cc, 4.78 kW (6.5 HP)
Drehzahl		3600 U/min
Maximale Holzabmessung	Durchmesser	8-30 cm
	Länge	56~110 cm
Maximale Belastung		16 Ton ± 10%
Hydraulikdruck		24.9 Mpa
Hydraulikölmenge		18 L
Hub		94.5 cm
Geschwindigkeit	vorwärts	13.2 cm/s
	vorwärts	4.0 cm/s
	rückwärts	5.1 cm/s
Lautstärke		≤ 80 db (A)
Vibration		2.5 cm/s²
Abmessung	Länge	227cm
	Breite	120 cm
	Höhe	250 cm
Gewicht		278.0 kg

TECHNISCHE VORAUSSETZUNGEN
Das Modell ist für die Anwendung in einem Temperaturbereich von + 5°C – 40°C und einer Höhenlage von maximal 1000 m über dem Meeresspiegel konzipiert. Die Luftfeuchtigkeit bei 40°C sollte 50% nicht überschreiten. Die Lagerung sowie der Transport der Maschine kann in einer Umgebungstemperatur von - 25°C bis + 55°C erfolgen.

Lieferumfang

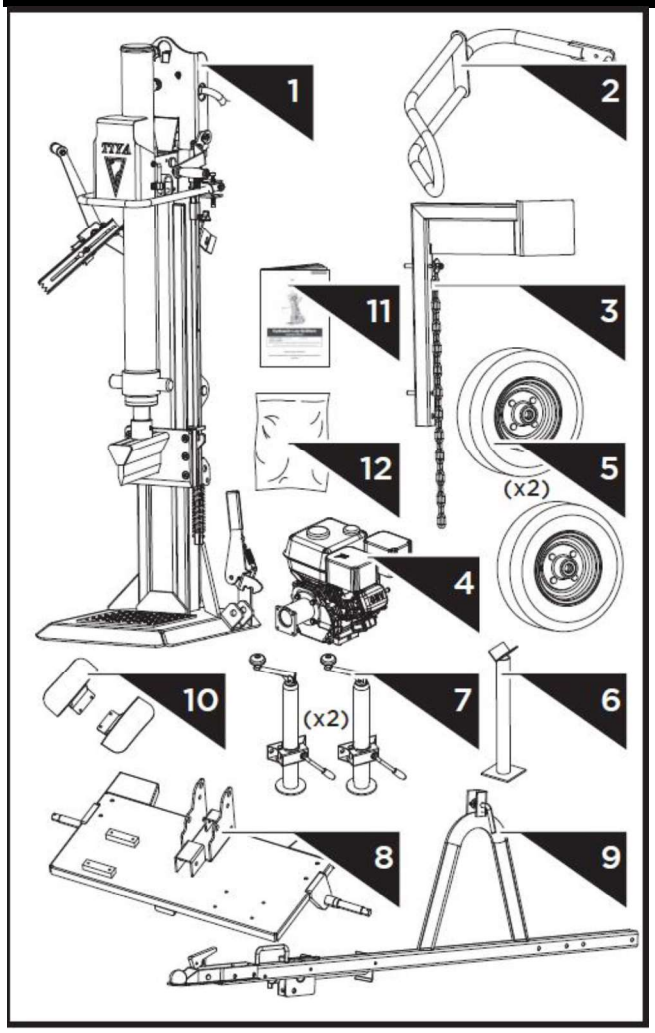

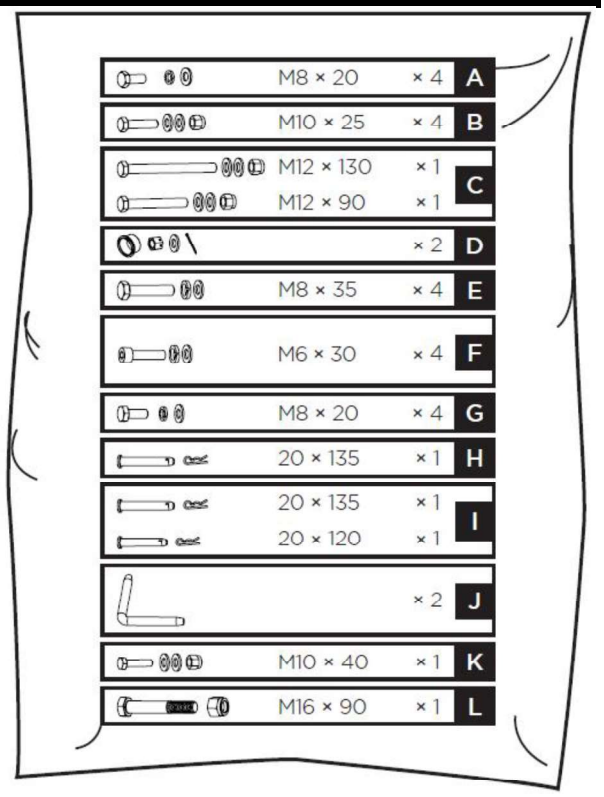

1. Holzspalterrahmen
2. Schutzarm
3. Stammheber
4. Motor
5. Rad
6. Spaltkeilstütze
7. Einstellbare Stützen
8. Chassis
9. Deichsel
10. Kotflügel
11. Bedienungsanleitung
12. Montageset:

Montage

1. Montieren Sie beide Kotflügel an dem Chassis mithilfe der M8x20 Schrauben und Unterlegscheiben, wie im Bild gezeigt.

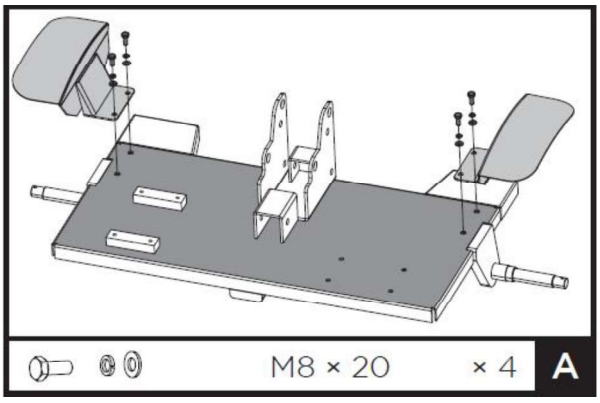

2. Richten Sie die Bohrungen aus und montieren Sie die einstellbaren Stützen an dem Chassis mit jeweils zwei M10x25 Schrauben, Unterlegscheiben und Muttern.

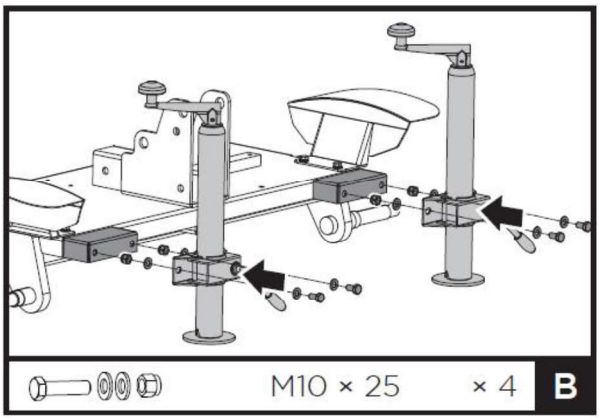

3. Schieben Sie die Deichsel durch die U-Halterungen. Sichern Sie die Deichsel mit einer M12x90 Schraube, Unterlegscheibe und Mutter vorne sowie einer M12x130 Schraube, Unterlegscheibe und Mutter an der hinteren Halterung.

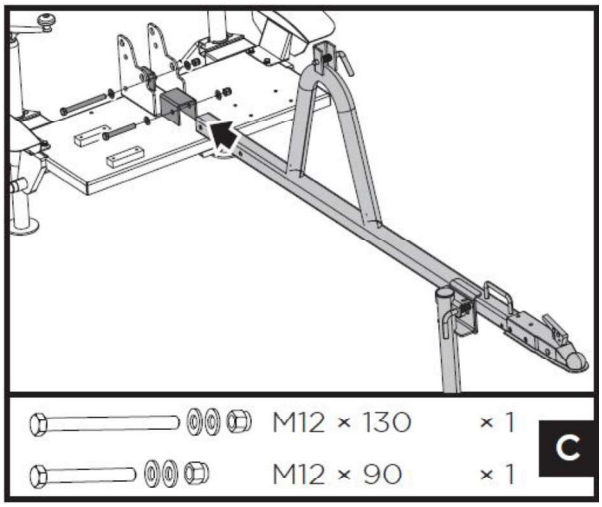

4. Drehen Sie die Kurbeln der Stützen, bis das Chassis gerade ist. Schieben Sie das Rad auf die Achse und befestigen Sie dieses mit einer Unterlegscheibe und einer Nutmutter. Legen Sie die Unterlegscheibe auf das Lager und ziehen Sie die Nutmutter fest. Drehen Sie das Rad, um den korrekten Sitz des Lagers zu überprüfen. Lösen Sie anschließend die Nutmutter bis die das Rad mit einem Finger drehen können. Ziehen Sie die Mutter handfest. Sichern Sie alles zusätzlich mit dem entsprechenden Splint. Montieren Sie die Radkappe. Verfahren Sie für das andere Rad auf dieselbe Weise.

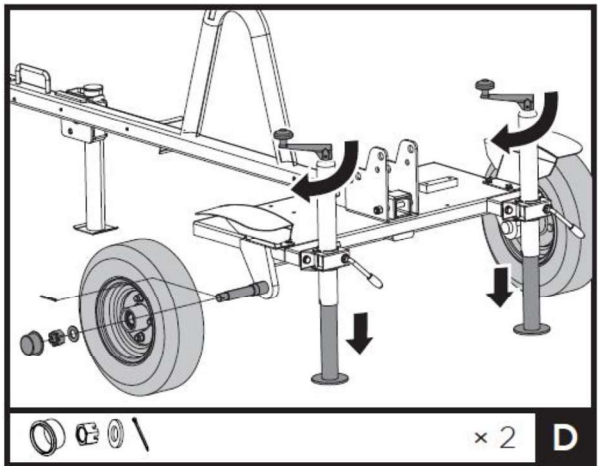

5. Platzieren Sie den Motor auf dem Chassis. Verschrauben Sie den Motor mit M8x35 Schrauben und Unterlegscheiben.

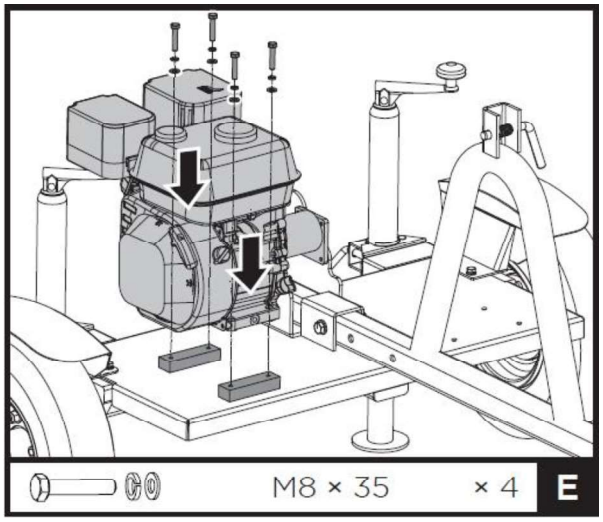

6. Befestigen Sie die Hydraulikpumpe am Motor. Schieben Sie die Kupplung der Pumpe in die Abdeckung des Motors. Vergewissern Sie sich, dass die Kupplungen am Motor und der Pumpe ineinandergreifen. Verbinden Sie alles mit vier M6x30 Schrauben und Unterlegscheiben.

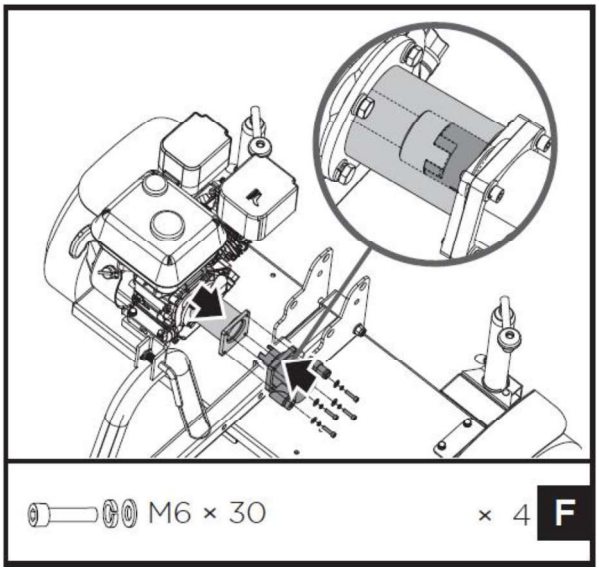

7. Platzieren Sie das Hydraulikventil mit dem Halter an den Löchern auf der anderen Seite des Chassis. Befestigen Sie das Ventil durch vier M8x20 Schrauben und Unterlegscheiben.

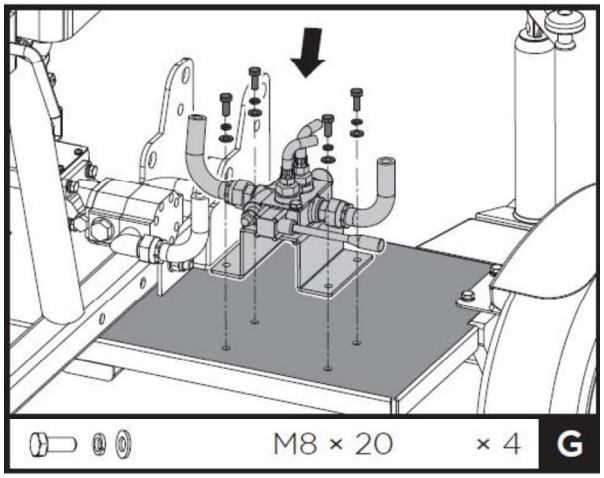

8. Befestigen Sie den Kippzylinder zwischen den Halteplatten, mit dem 20x135 Bolzen. Sichern Sie alles mit einem Splint.

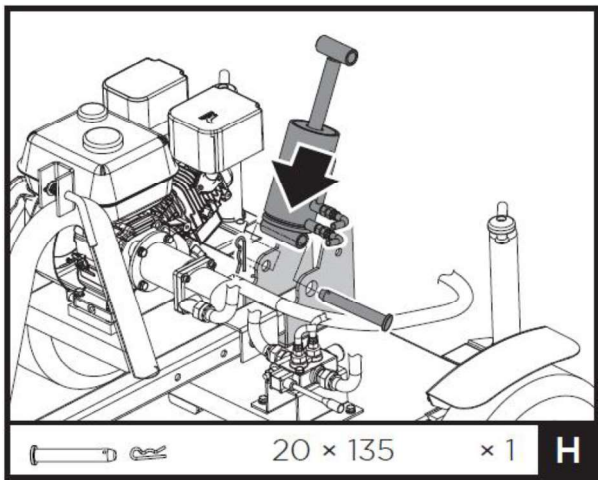

9. Rollen Sie das Chassis zu dem Holzspalter. Befestigen Sie den mittleren Halter des Chassis an dem unteren Halter des Holzspalters mithilfe des 20x135 Bolzens, wie in der Abbildung gezeigt. Sichern Sie den Bolzen mit einem Splint. Kippen Sie den Zylinder auf dem Chassis, bis die obere Befestigung mit dem oberen Halter des Holzspalters übereinstimmt. Nehmen Sie einen 20x120 Bolzen und Splint zum Sichern.

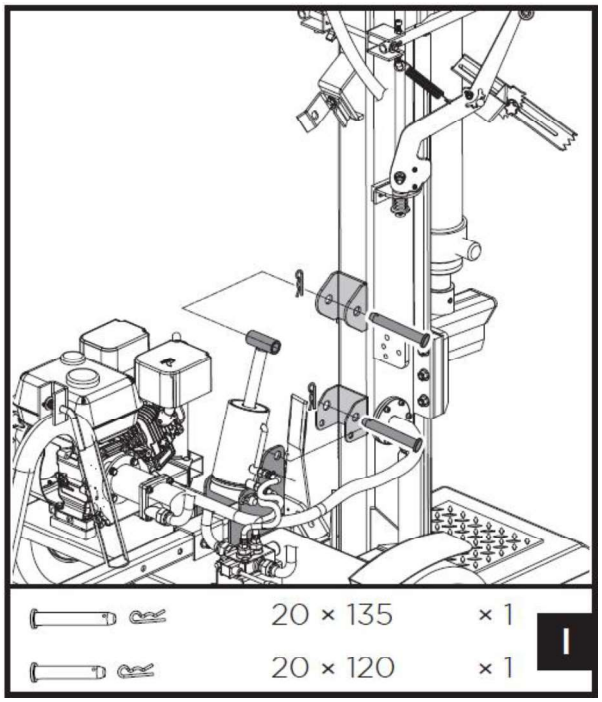

10. Platzieren Sie die Spaltkeilstütze wie abgebildet.

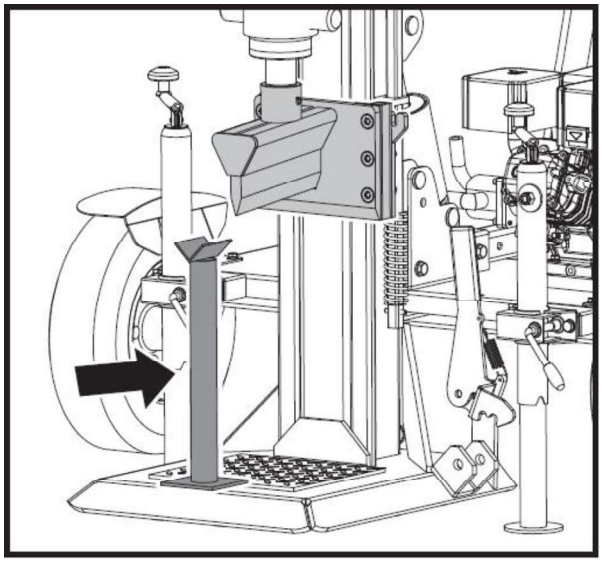

11. Betätigen Sie beide Hebel und lassen Sie das Spaltkreuz langsam auf die Stütze ab. Lassen Sie dann die Bedienhebel los.

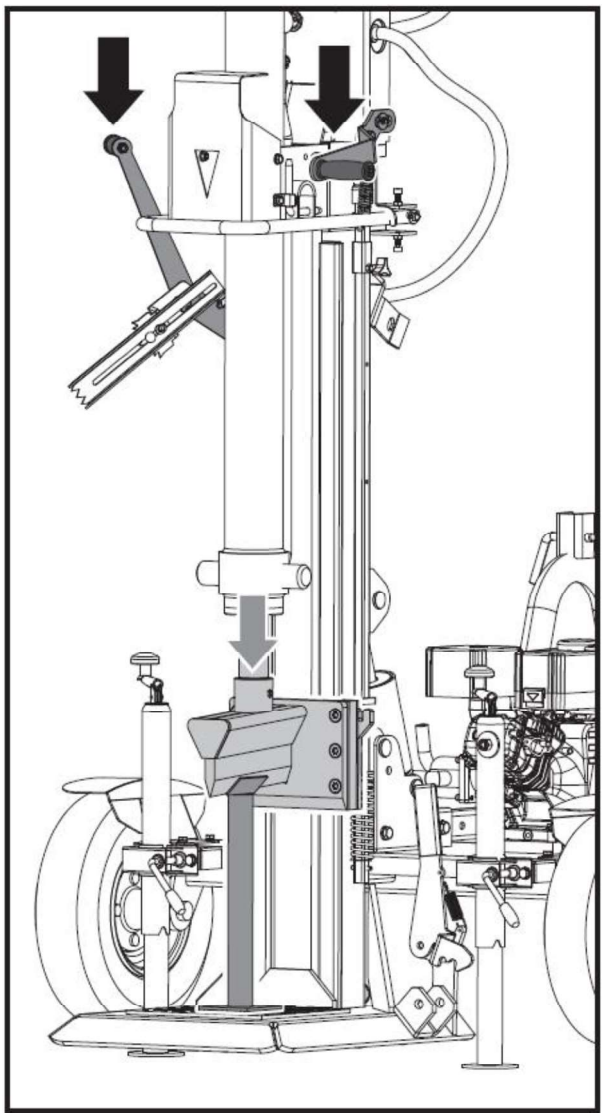

12. Ziehen Sie den Splint und entfernen Sie den Haltebolzen oben am Zylinder.

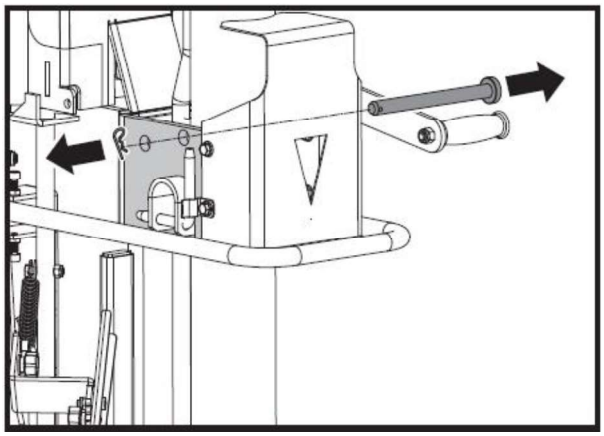

13. Betätigen Sie die Bedienhebel, sodass der Hubzylinder nach oben fährt. Sichern Sie den Hubzylinder durch einstecken der L-förmigen Bolzen. Sichern Sie den Hubzylinder zusätzlich durch den Haltebolzen mit Splint.

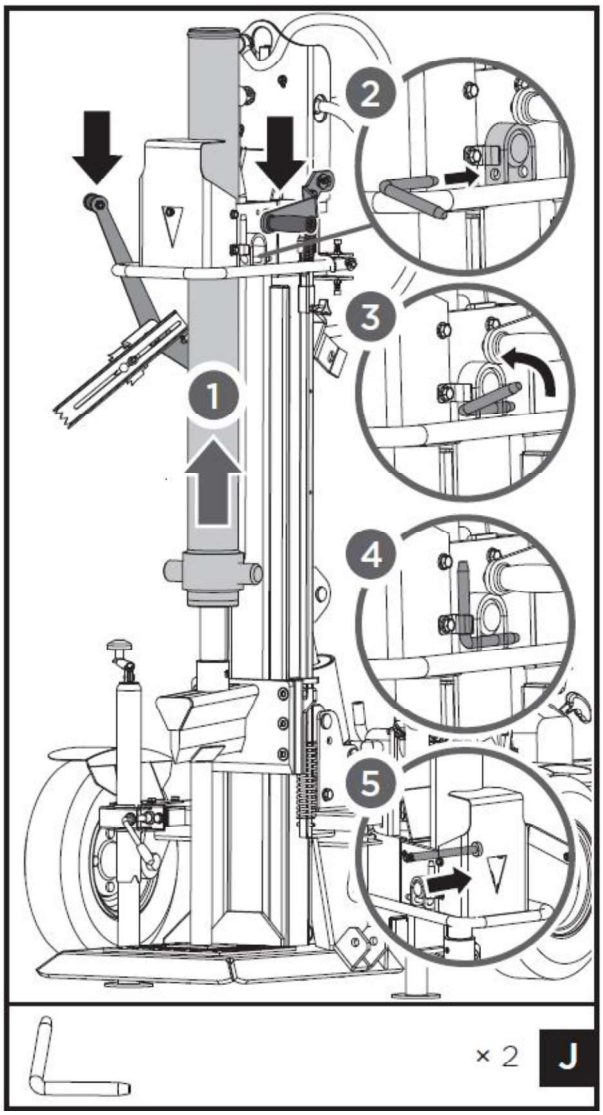

14. Lassen Sie die Bedienhebel los, damit das Spaltkreuz nach oben fährt und Sie die Transportstütze entfernen können.

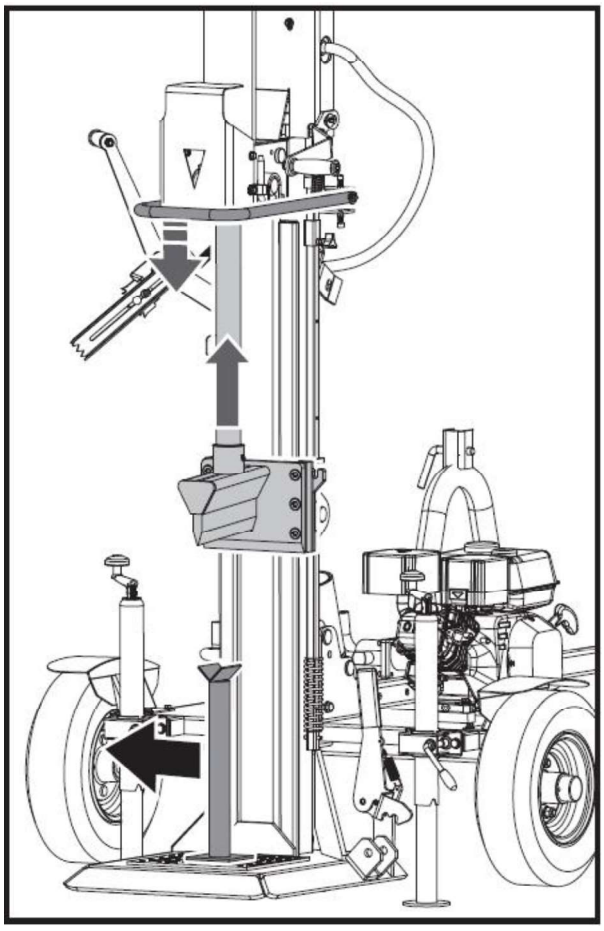

15. Richten Sie die Bohrung und den Sicherungsstift des Schutzarms mit der Halterung aus. Sichern Sie den Schutzarm mit einer Sechskantschraube M10x40, zwei Unterlegscheiben und einer Mutter.

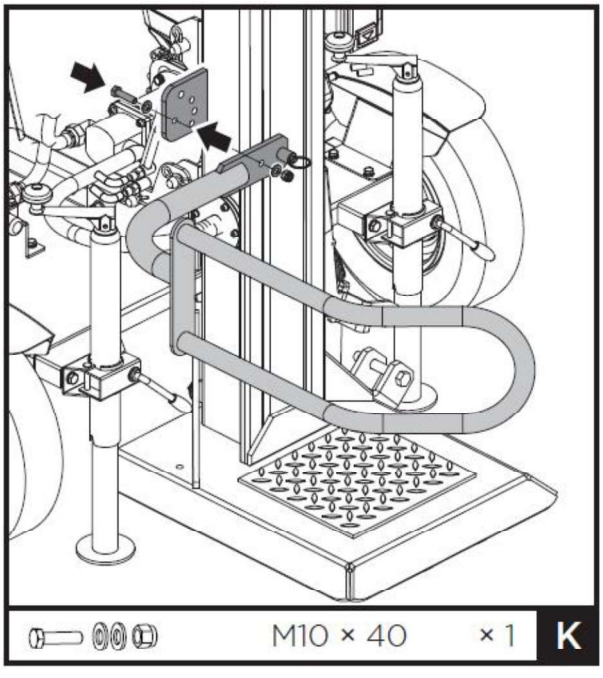

16. Positionieren Sie den Stammheber in dem Halter und sichern Sie ihn mit einer M16x90 Sechskantschraube sowie einer Mutter. Haken Sie die Kette des Stammhebers in der Führung ein. Drücken Sie den Stammheber in die Arretierung.

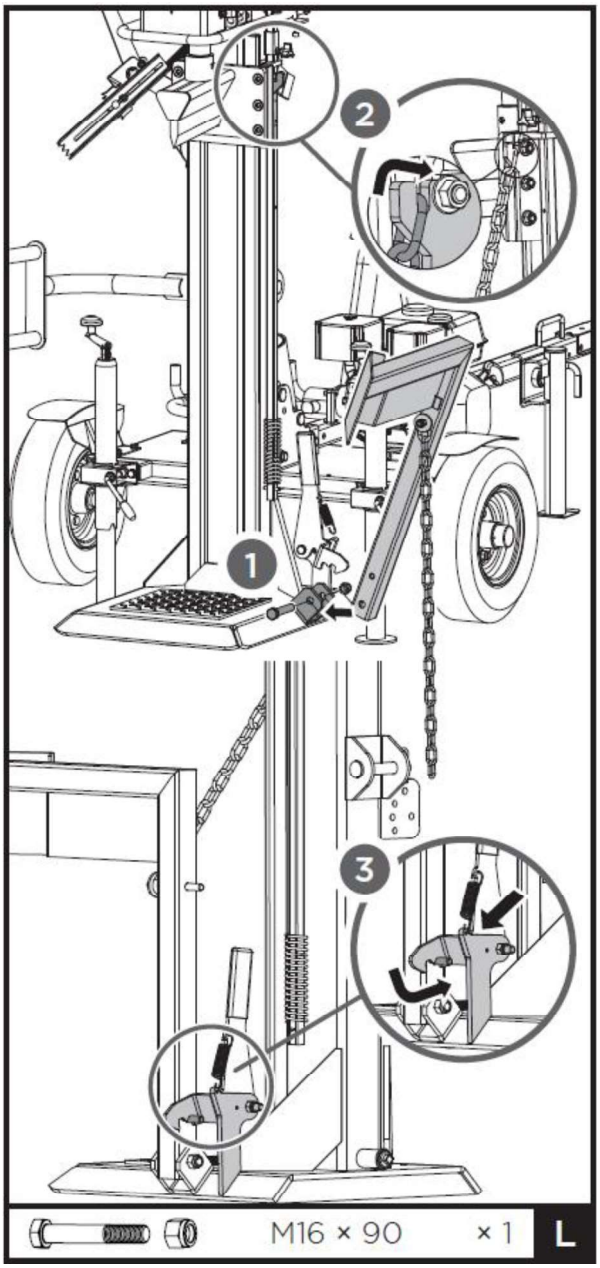

Transport

1. Platzieren Sie die Spaltkeilstütze wie abgebildet.

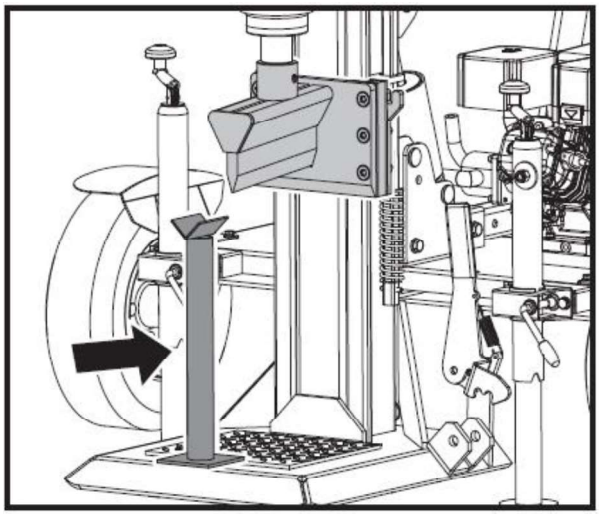

2. Betätigen Sie beide Hebel und lassen Sie das Spaltkreuz langsam auf die Stütze ab. Lassen Sie dann die Bedienhebel los. Entfernen Sie den Haltebolzen sowie die L-Bolzen.

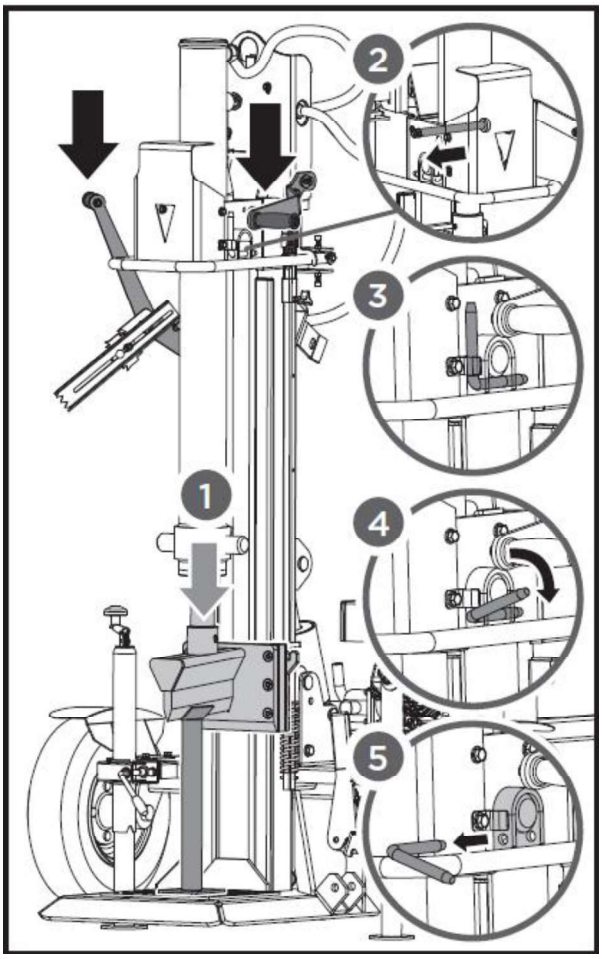

3. Betätigen Sie den U-Bügel um den Zylinder langsam abzulassen. Montieren Sie den Halte- sowie den L-Bolzen.

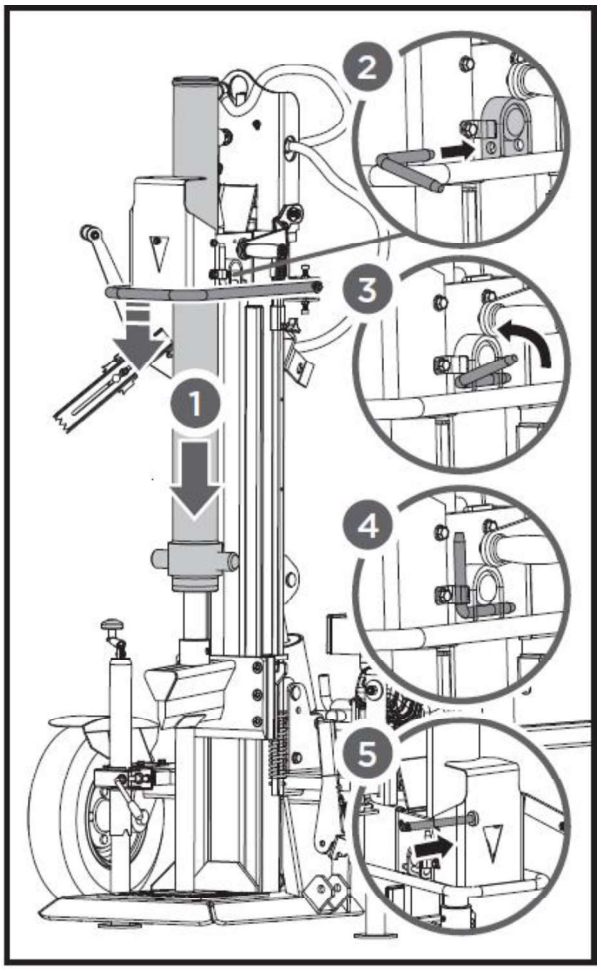

4. Drehen Sie beide einstellbaren Stützen über die Kurbel, bis diese plan mit dem Boden sind. Der Untergrund sollte gerade sein und nicht nachgeben.

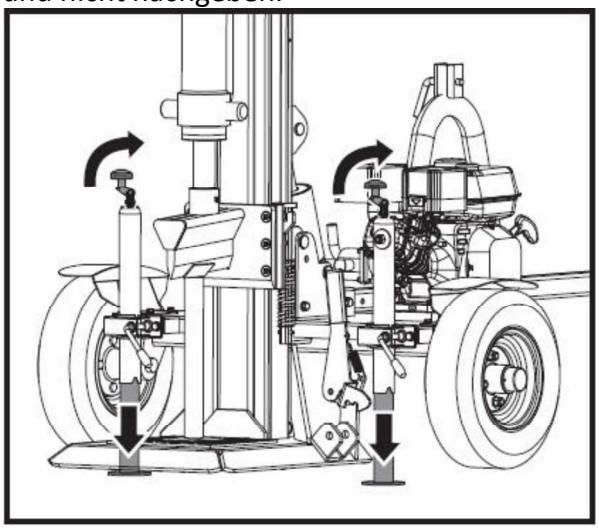

Wenn Sie den Holzspalter zwischen Transport und Arbeitsposition wechseln, achten Sie darauf, dass beide Stützen ausgefahren sind und auf einem geraden Untergrund stehen. Sollte dies nicht der Fall sein, kann es zum Kippen der Maschine kommen.

5. Ziehen Sie den Bolzen 12x125 heraus.

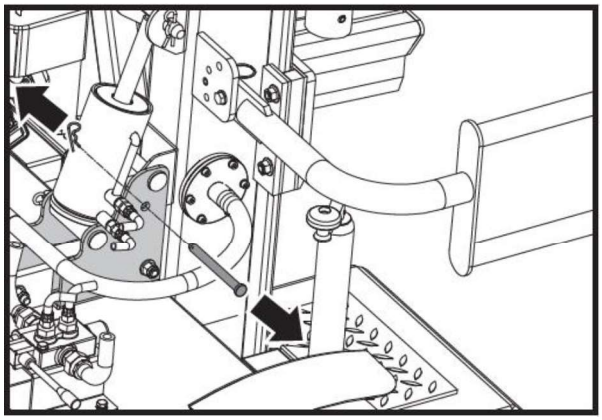

6. Ziehen Sie langsam den Hebel des Ventils, sodass der Holzspalter sich neigt, bis die Arretierung einrastet. Stellen Sie den Hebel wieder in die neutrale Position.

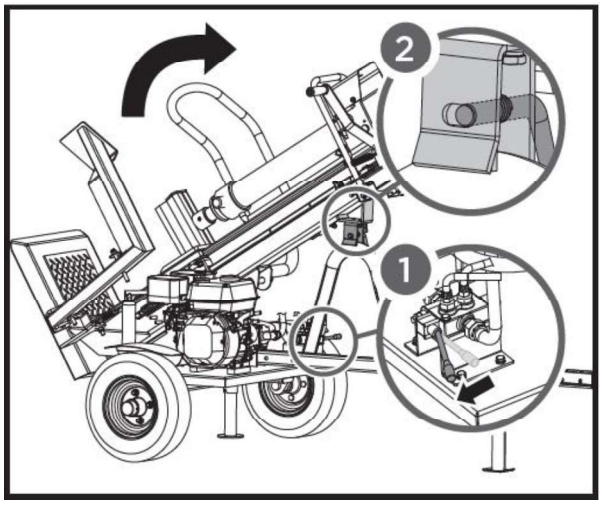

7. Drehen Sie die Stützen mithilfe der Kurbeln nach oben.

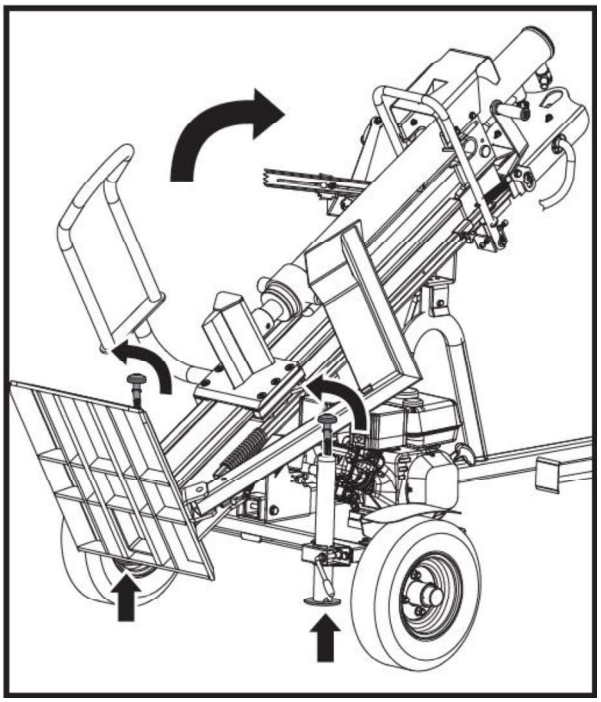

8. Überprüfen Sie den Arretierungsbolzen. Hängen Sie den Anhänger an die Kupplung und lassen Sie den Griff los um die Kupplungsklaue zu sperren. Klappen Sie die zusätzliche Stütze ein.

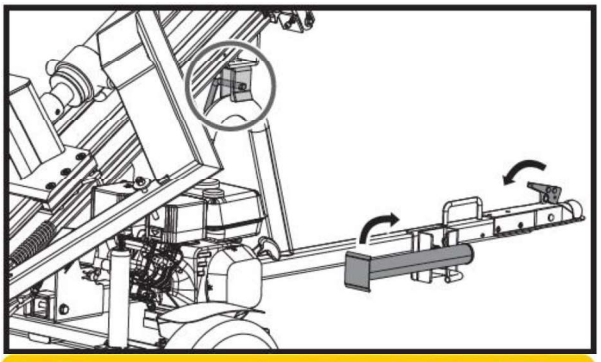

Transport über kurze Distanzen

Wird der Holzspalter per Hand gezogen, muss der Hubzylinder nicht abgesenkt werden.

1. Drehen Sie beide einstellbaren Stützen, bis diese am Boden sind. Der Untergrund muss fest und gerade sein.
2. Ziehen Sie den 12x125 Bolzen.
3. Ziehen Sie langsam den Hebel des Ventils, sodass der Holzspalter sich neigt, bis die Arretierung einrastet. Stellen Sie den Hebel wieder in die neutrale Position.
4. Drehen Sie die Stützen mithilfe der Kurbeln nach oben.

Zurückstellen in die Arbeitsposition

Drehen Sie beide einstellbaren Stützen, bis diese am Boden sind. Der Untergrund muss fest und gerade sein. Entriegeln Sie mit einer Hand die Arretierung. Betätigen Sie mit der anderen Hand den Hebel am Ventil, um den Holzspalter aufzustellen. Bringen Sie den Hebel in die neutrale Stellung, sobald sich der Holzspalter in der Arbeitsposition befindet.

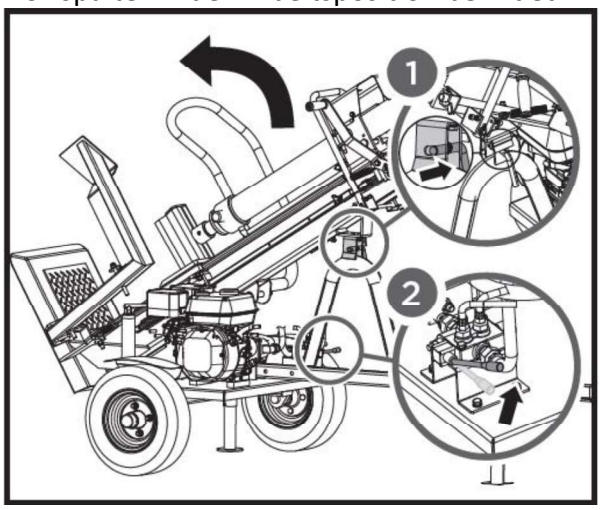

Betrieb des Holzspalters

Bringen Sie den Holzspalter in die Arbeitsposition bevor Sie mit dem Spalten beginnen.

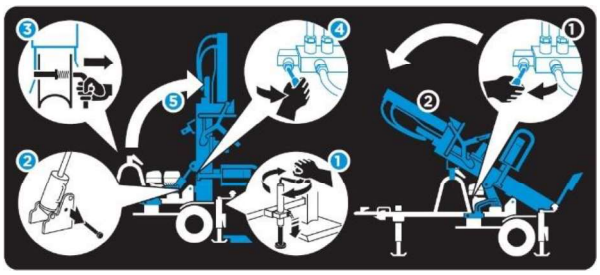

Bereiten Sie Ihren Arbeitsbereich vor. Stellen Sie das zu spaltende Holz an einen gut zu erreichenden Platz. Überlegen Sie sich vor dem Spalten wo Sie das gespaltene Holz deponieren oder wie Sie es transportieren. Stellen Sie den Holzspalter auf einen geraden Untergrund. Durch einfetten des ausgefahrenen Hubzylinders verlängern Sie die Lebensdauer des Holzspalters.

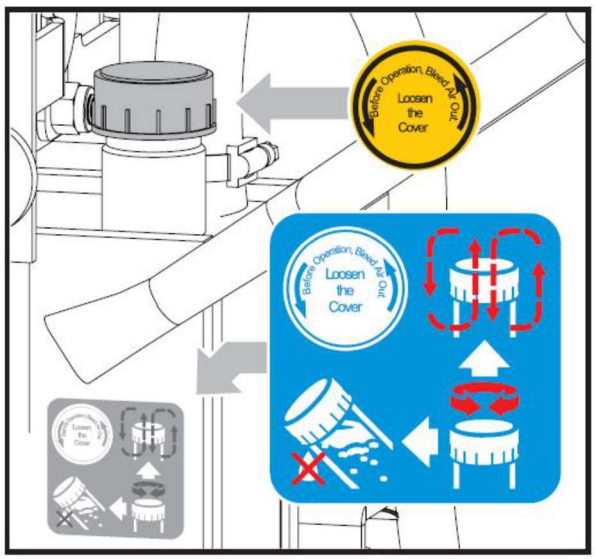

Entlüften Sie den Holzspalter vor jeder Nutzung. Lösen Sie hierfür den Öldeckel einige Umdrehungen, sodass eine Luftzirkulation möglich ist. Dies sollte auch während des Spaltens spürbar sein. Vergewissern Sie sich das der Öldeckel nach dem Arbeiten wieder verschlossen ist, da sonst beim Transport Öl auslaufen kann.

Wird mit festgezogenem Öldeckel gearbeitet, komprimiert beziehungsweise dekomprimiert sich die Luft im System. Das führt zu herausgedrückten Dichtungen und somit Schäden am Spalter.

Spalten

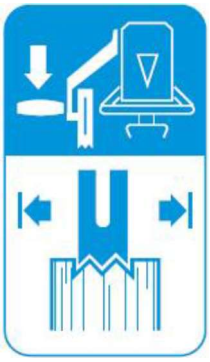

1. Platzieren Sie den Holzstamm vertikal auf der Spaltplattform, sodass dieser sicher steht. Ziehen Sie den linken Bedienhebel nach unten, um den Stamm mit der Fixierkralle zu sichern.

Die verlängerte Fixierkralle kann für verschiedene Stammhöhen angepasst werden.

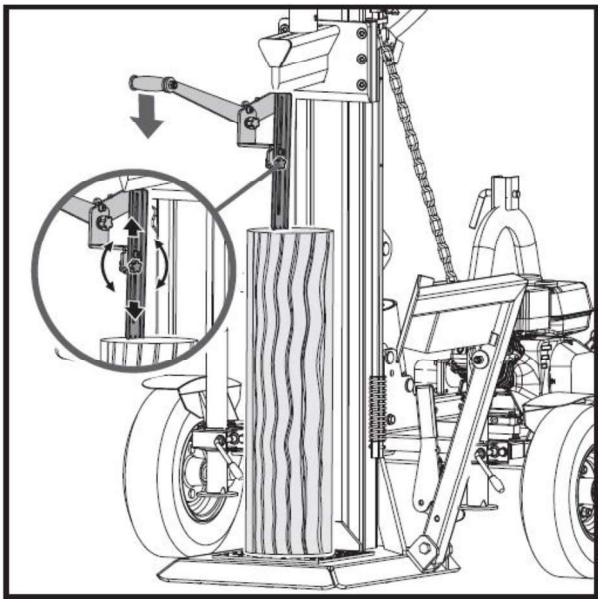

2. Halten Sie den linken Bedienhebel fest. Beginnen Sie den Spaltvorgang durch betätigen des rechten Bedienhebels auf der mittleren Position, bis der Spaltkeil in das Holz gefahren ist. Drücken Sie den rechten

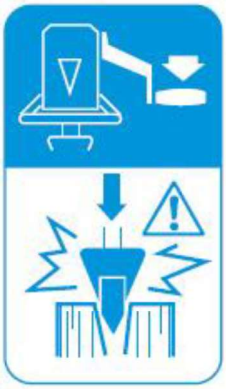

Bedienhebel dann auf die untere Position für den Rest des Holzstammes.

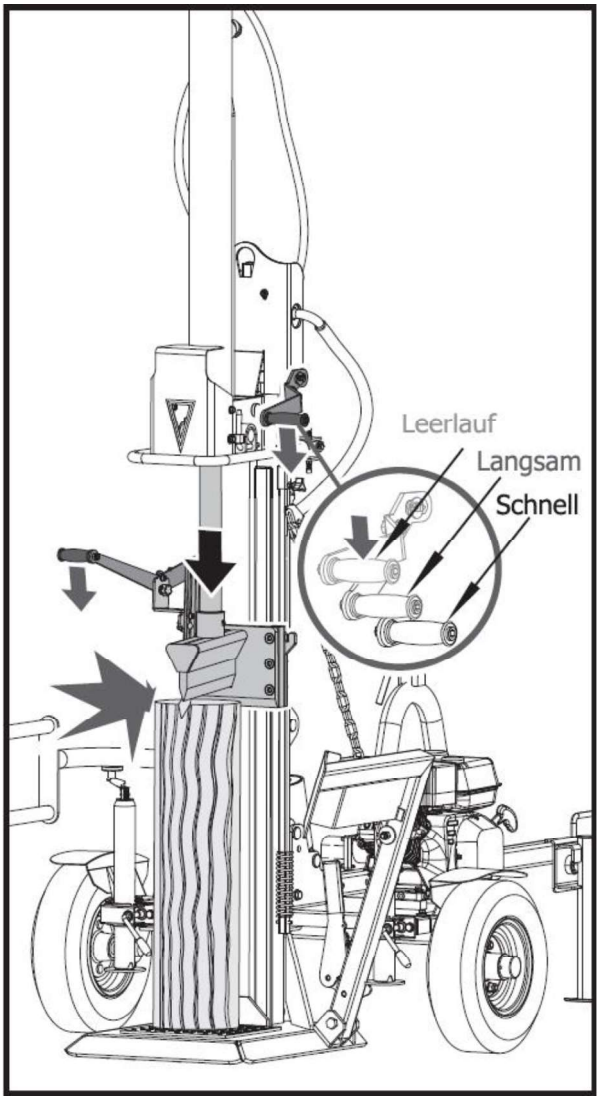

3. Fahren Sie die Spaltklinge in die Ausgangsposition, indem Sie den mit der Feder gespannten Hebel am unteren Ende des Hubzylinders ziehen.

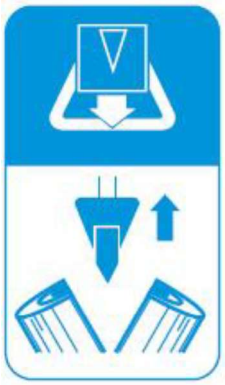

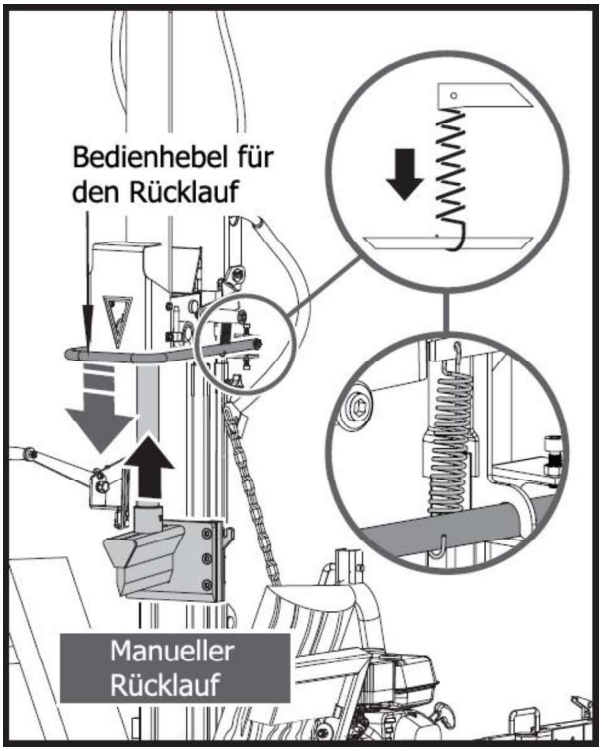

Die Feder am Bedienhebel ist bereits von Werk aus eingehangen.

Bedienhebel

Die Spaltkraft und Geschwindigkeit wird mit dem Bedienhebel geregelt.

Die erste Hälfte bei der Betätigung des rechten Bedienhebels ist für den Leerlauf. Drücken Sie den Bedienhebel bis zur mittleren Position für die maximale Spaltkraft bei geringerer Geschwindigkeit. Nutzen Sie die mittlere Position für den Anfang des Holzstammes oder bei teils hartem oder gelagertem Holz.

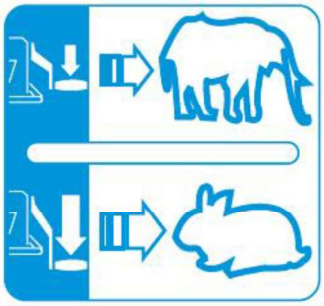

Drücken Sie den Bedienhebel bis zum Schluss, für eine schnellere Spaltgeschwindigkeit bei geringerer Spaltkraft. Nutzen Sie die Endposition für den Rest des Spaltvorgangs oder bei einfach zu spaltendem Holz.

Wechseln Sie zwischen den Spaltgeschwindigkeiten und der Spaltkraft durch leichtes ändern der Position des Bedienhebels.

Versuchen Sie kein frisches Holz zu spalten. Getrocknete Holzstämme lassen sich wesentlich einfacher verarbeiten und blockieren seltener die Spaltklinge.

Spalten Sie den Holzstamm immer in Wuchsrichtung. Positionieren Sie ihn nie horizontal. Ein solcher Spaltversuch ist gefährlich und kann die Maschine beschädigen.

Versuchen Sie niemals eingeklemmte oder verkeilte Holzstämme mit der Hand zu entfernen. Versuchen Sie nicht zu mithilfe einer anderen Person den Holzstamm zu befreien.

Angesammelte Holzspalten sowie Späne im Arbeitsbereich können Sie zum Rutschen, Stolpern oder Fallen bringen.

Lösen eines eingeklemmten Stammes

Entfernen Sie verkeilte Holzstämme nicht mit den Händen. Ist ein Stamm verkeilt, stoppen Sie den Motor und locker Sie ihn durch einen Abwärtsschlag mit einem Hammer auf die obere Fläche.

Hydrauliköl wechsel

Das Hydrauliköl befindet sich in einem geschlossen Hydrauliksystem welches aus Öltank, Ölpumpe und Steuerventilen besteht. Kontrollieren Sie regelmäßig mittels Messstab ob genug Öl vorhanden ist. Eine Nutzung des Holzspalters mit zu wenig Hydrauliköl kann zu einem defekt der Ölpumpe und weiteren Schäden am Spalter führen. Wechseln Sie das Öl mindestens einmal jährlich.
Folgende Hydrauliköle werden empfohlen:
SHELL Tellus 22
MOBIL DTE 11
ARAL Vitam GF 22
BP Energol HLP-HM 22

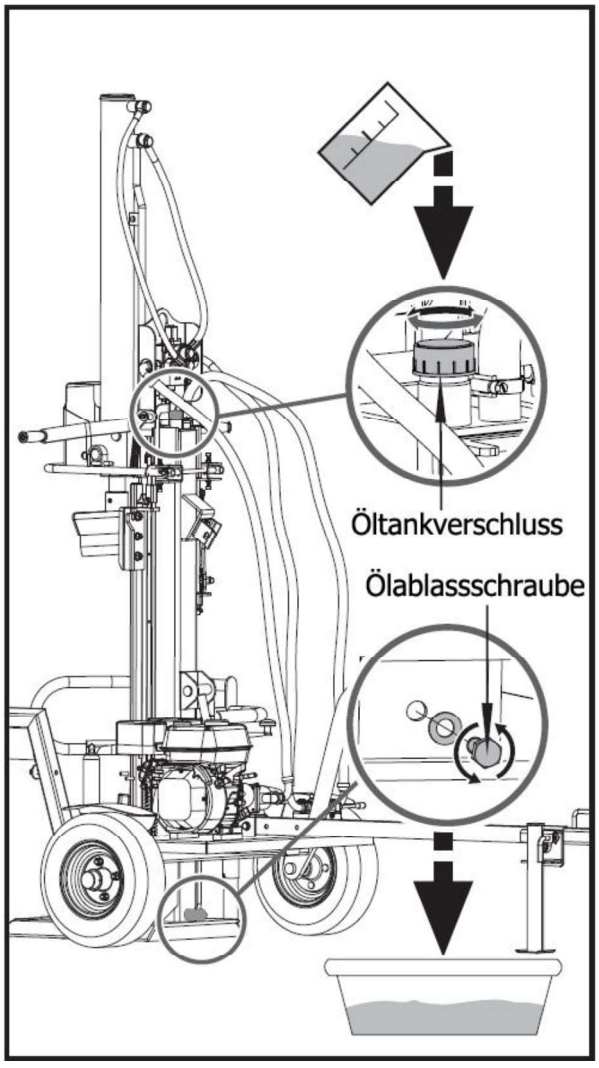

Nehmen Sie ein Auffangbecken zur Hilfe beim Ablassen bzw. Wechseln des Öls.

Entfernen Sie die Ölablassschraube um das Öl zu wechseln. Achten Sie auf Metallspäne im Altöl, da dies auf Hinweis auf technische Probleme geben kann.

Schrauben Sie nach dem Ablassen des Öls die Ölablassschraube wieder herein.

Füllen Sie das neue Hydrauliköl durch den Einfüllstutzen ein.

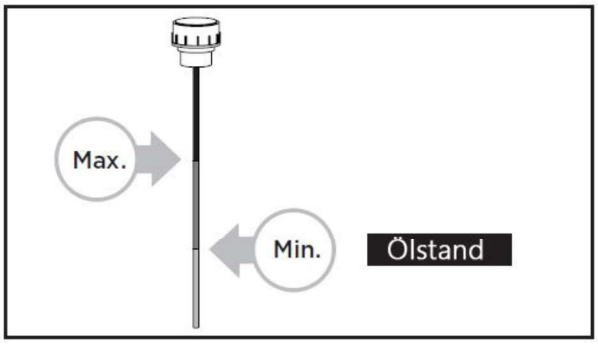

Lesen Sie den Ölstand wie gezeigt ab. Unter dem Mindestlevel kann die Ölpumpe einen Schaden davontragen. Ein Ölstand über dem Maximum resultiert in zu hohen Öltemperaturen.

Schieben Sie den Dichtring auf den Öltankverschluss und schrauben Sie ihn wieder fest.

Lassen Sie nach dem Ölwechsel die Spaltklinge ohne Holz zu spalten einige mal herunterfahren.

Schärfen der Klinge

Der Holzspalter ist mit einer verstärkten Spaltklinge ausgestattet dessen Schneide speziell behandelt ist. Nach vielen Einsätzen oder wenn nötig, schärfen Sie die Klinge. Verwenden Sie hierzu eine Schleiffeile, um Unebenheiten auf der Kante auszugleichen.

Fehlerbehebung

PROBLEM	VERMUTLICHE URSACHE	BEHEBUNG
Der Motor startet nicht.	Es ist nicht ausreichend Motoröl vorhanden.	Füllen Sie Öl nach.
	Der Schalter ist aus.	Schalten Sie ihn ein.
Der Holzspalter arbeitet nicht, obwohl der Motor läuft.	Das Ventil öffnet sich nicht aufgrund von losen Teilen.	Ziehen Sie die entsprechenden Teile fest.
	Die Bedienarme oder Verbindungsteile sind verbogen.	Richtigen Sie die verbogenen Teile.
	Es ist zu wenig Hydrauliköl im Spalter vorhanden.	Füllen Sie das Hydrauliköl auf.
Der Holzspalter arbeitet mit unüblichen Vibrationen oder Geräusche.	Es ist zu wenig Hydrauliköl im Spalter vorhanden.	Füllen Sie das Hydrauliköl auf.

ACHTUNG: Alle Reparaturen müssen von einem Spezialisten für dieses Produkt durchgeführt werden.

Hydrauliksystem

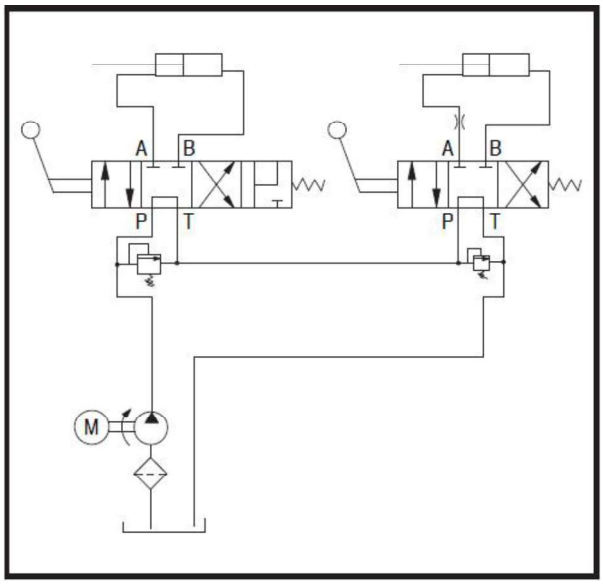

Explosionszeichnung

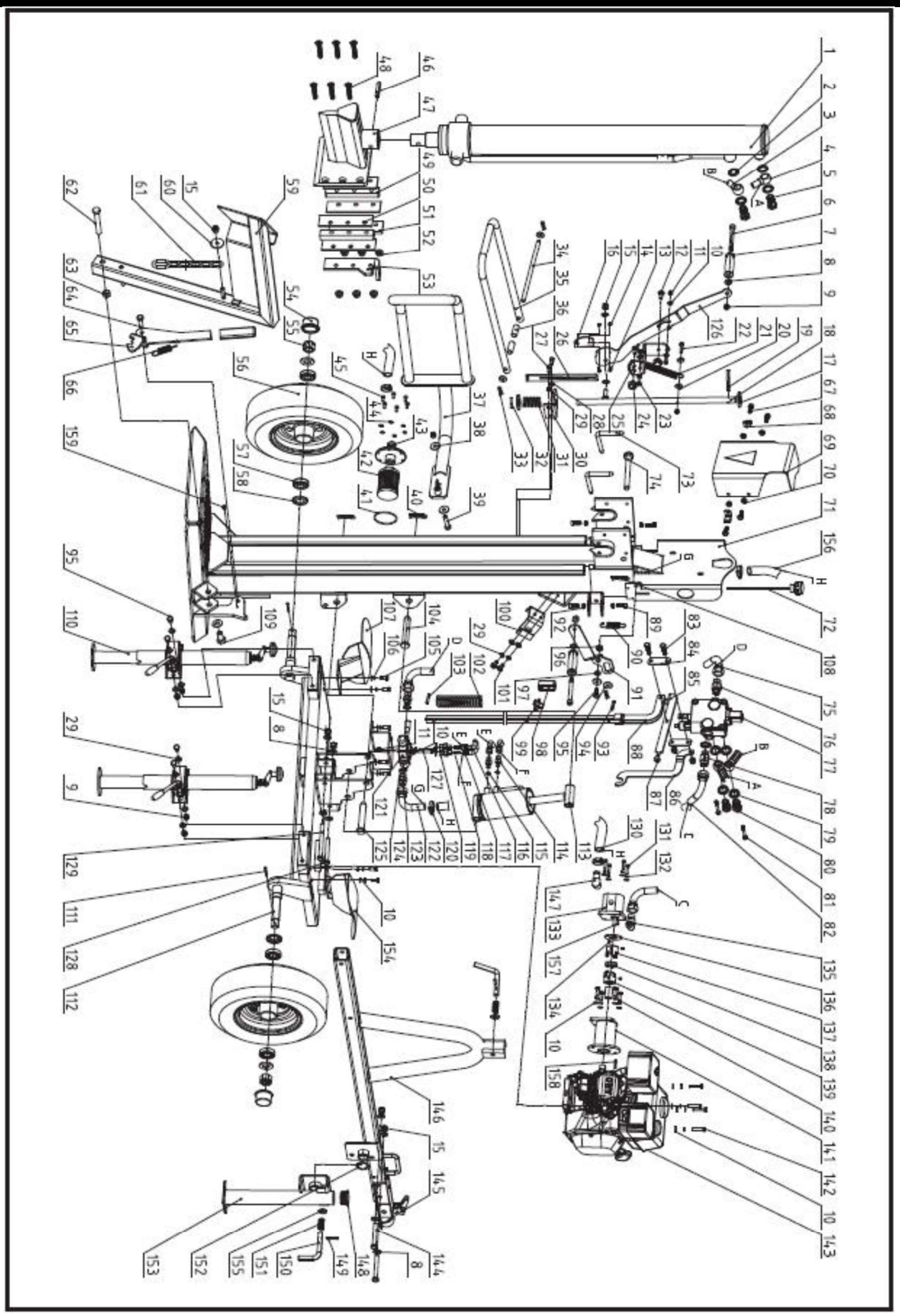

Ersatzteilliste

65786

Nr.	Beschreibung	Anzahl
1	Hubzylinder	1
2	Dichtsatz 22	5
3	Unterer Hochdruckschlauch	1
4	Oberer Hochdruckschlauch	1
5	Schlauchverbinder	2
6	Schraube, Griff	2
7	Griff	2
8	Unterlegscheibe 12	12
9	Selbstsichernde Mutter M10	9
10	Unterlegscheibe 8	18
11	Selbstsichernde Mutter M8	5
12	Schraube M8x20	2
13	Schraube M5x16	2
14	Selbstsichernde Mutter M5	2
15	Selbstsichernde Mutter M12	6
16	Konterplatte	1
17	Unterlegscheibe 22	4
18	Einstellstange	1
19	Zylinderstift 8x70	1
20	Unterlegscheibe 8 (M)	2
21	Feder	1
22	Schraube M8x40	1
23	Schraube M8x25	2
24	Sternschraube	2
25	Fixierklaue	1
26	Verlängerte Fixierklaue	1
27	Schraube M10x20	2
28	Federscheibe 10	2
29	Unterlegscheibe 10	10
30	Stangenstütze	1
31	Rückholfeder	1
32	Zylinderstift 5x35	1
33	Splint	3
34	Bolzen, U-Holm	1
35	U-Holm	1
36	Hülse	2
37	Schutzarm links	1
38	Unterlegscheibe 10 (M)	2

Nr.	Beschreibung	Anzahl
39	Schraube M10x40	1
40	Splint	2
41	O-Ring D81x3.1	1
42	Ölfilter	1
43	Flansch	1
44	Unterlegscheibe 6	6
45	Schraube M6x14	6
46	Zylinderstift 12x70	1
47	Spaltklinge	1
48	Schraube M12x70	6
49	Gegenplatte	2
50	Gleitwange	4
51	Linke Platte	1
52	Mutter M12	6
53	Rechte Platte	1
54	Staubschutz	1
55	Nutmutter M22	2
56	Rad	2
57	Lager L44643	4
58	Staubscheibe	2
59	Stammheber	1
60	Unterlegscheibe 12 (L)	1
61	Kette, Stammheber	1
62	Schraube M16x90	1
63	Selbstsichernde Mutter M16	1
64	Schraube M12x35	1
65	Arretierung, Stammheber	1
66	Feder	1
67	Schraube M8x25	4
68	Halter	2
69	Oberer Schutz	1
70	Mutter M8	4
71	Rahmen	1
72	Ölstab	1
73	Zylinderstift	2
74	Haltebolzen	1
75	Zulaufschlauch	1
76	Nippel 1/2-M20x1.5	1

Nr.	Beschreibung	Anzahl
77	Steuerventil	1
78	Nippel M20x1.5-M22x1.5	1
79	Dichtsatz 20	5
80	Ventilverbinder	2
81	Schraube M8x65	2
82	Hochdruckzuführschlauch	1
83	Schraube M10x35	2
84	Ventilverbindungsplatte	2
85	Druckplatte	1
86	Begrenzungsplatte	1
87	Rundplatte	1
88	Zugstange	4
89	Schraube M8x25	4
90	Feder	1
91	Rechter Bedienhebel	1
92	Mutter M8	4
93	Zylinderstift 6x35	1
94	Unterlegscheibe 10 (L)	2
95	Schraube M10x25	5
96	Mutter M10	2
97	Hülse 2	1
98	Einstellhülse	1
99	Knauf	1
100	Trägerplatte 1	1
101	Schraube M10x20	2
102	Feder	1
103	Zylinderstift 6x45	1
104	Stift	1
105	Schraube M8x20	8
106	Federscheibe 8	16
107	Linker Kotflügel	1
108	Stift	2
109	Schraubstopfen M22x1.5	1
110	Einstellbare Stütze	2
111	Splint 4x50	2
112	Chassis	1
113	Schwenkzylinder	1
114	Nippel M14x1.5-M10x1	2
115	Dichtsatz 10	2
116	Oberer Schlauch	1
117	Unterer Schlauch	1
118	Ventileinsatz	2

Nr.	Beschreibung	Anzahl
119	Nippel G3/8-M14x1.5	2
120	Schlauchschelle 18-32	4
121	Ventil	1
122	90° Bogen	1
123	Nippel G3/8-M22x1.5	2
124	Dichtsatz 3/8	4
125	Stift 135	2
126	Druckhebel	1
127	Schraube M8x65	2
128	Schraube M12x90	1
129	Schraube M12x130	1
130	Ansaugschlauch	1
131	Schraube M6x30	4
132	Federscheibe 6	4
133	Getriebepumpe	1
134	Schraube M6x10	4
135	Hochdruck 90° Bogen	1
136	Zentrierring	1
137	Verbinder 20	1
138	Gummiring, Verbinder	1
139	Verbinder 10	1
140	Schraube M8x25	4
141	Verbindungsschutz	1
142	Schraube M8x35	4
143	Motor	1
144	Schraube M12x80	2
145	Klauenkupplung	1
146	Deichsel	1
147	90° Ansaugbogen	1
148	Rohrstopfen	1
149	Zylinderstift 6x40	2
150	Sperrstift	1
151	Komprimierte Feder	1
152	Sprengring A34	1
153	Stütze	1
154	Rechter Kotflügel	1
155	Unterlegscheibe 14	2
156	Ölrücklaufschlauch	1
157	Flachkeil 3	1
158	Flachkeil 5	1
159	Schraube M6x10	1